BAXI
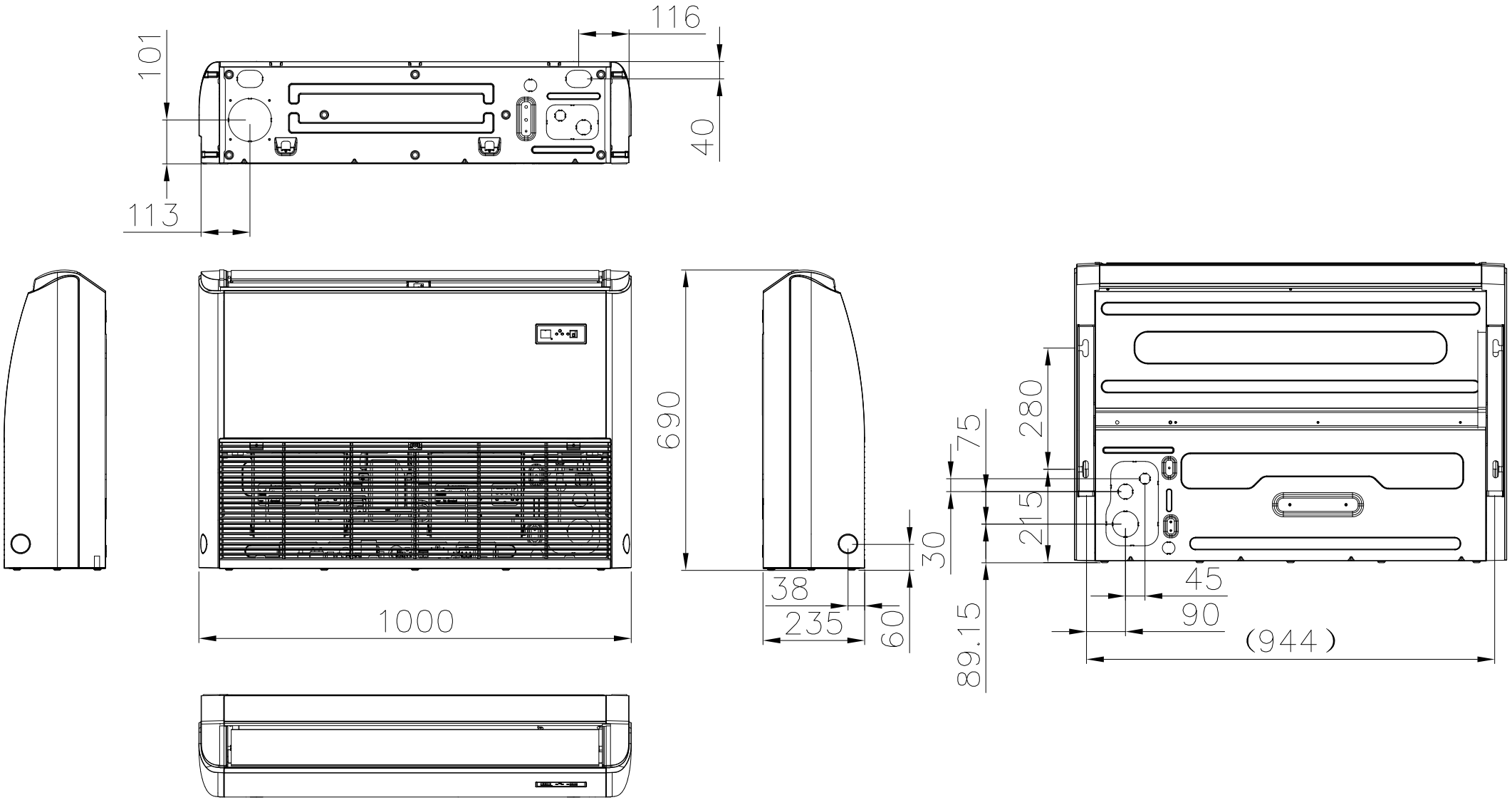
DISEGNO UNITA' INTERNA TIPO PAVIMENTO/SOFFITTO MONO SPLIT MODELLO RZGNF 50