BAXI
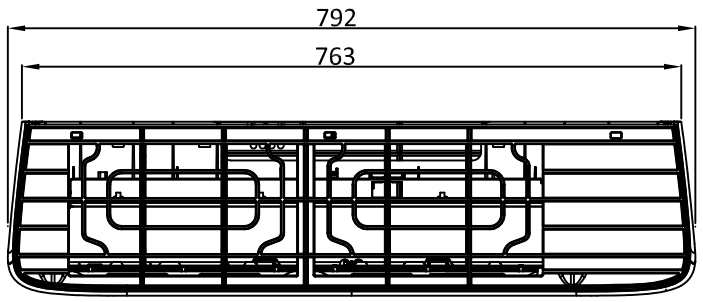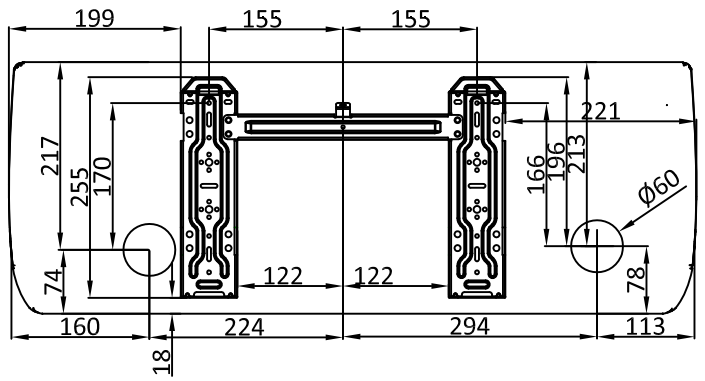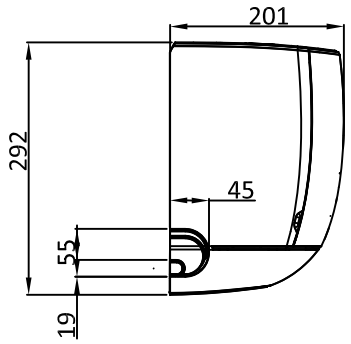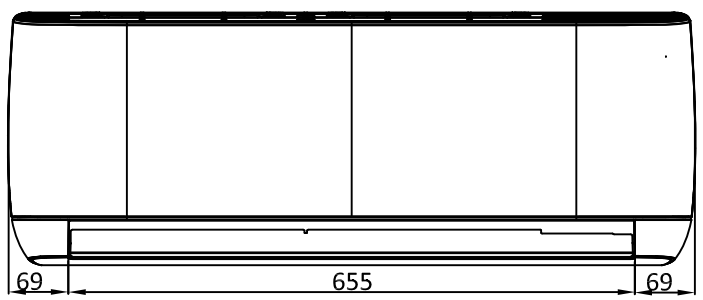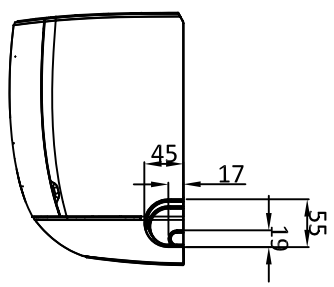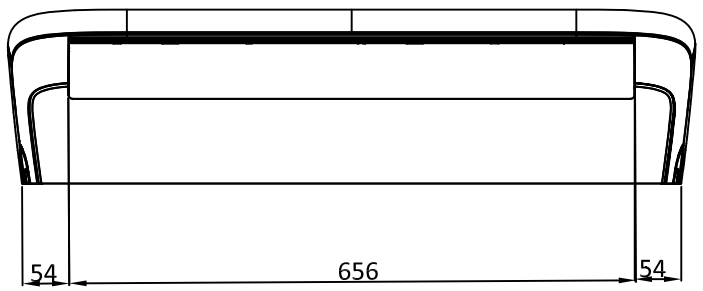
DISEGNO UNITA' INTERNE TIPO PARETE MONO/MULTI SPLIT MODELLO JSGNW (20/25/35)